SPD910

Реле дифференциального давления воздуха

Описание изделия

Серия SPD910 реле дифференциального давления воздуха включает четыре модели для применения в системах вентиляции с целью контроля воздуховодов, фильтров и вентиляторов.

Корпус выполнен из пластика и имеет степень защиты IP54. Уставка задается при помощи поворотной рукоятки, находящейся под прозрачной пластиковой крышкой.

В комплект поставки входят монтажное кольцо, два прямых зонда для установки на воздуховод и двухметровая прозрачная трубка.

Особенности

- Простота монтажа
- Удобная защелкивающаяся крышка
- Геометрия корпуса обеспечивает простой ввод кабеля
- Кабельный ввод PG11 (DIN 40430) с защитой кабеля от перегиба
- Высокая точность регулировки благодаря лазерному нанесению индивидуальной шкалы на каждый прибор
- Долгое сохранение стабильности точек переключения изогнутой диафрагмы
- Многослойные контакты с золотым покрытием

Поставляемые изделия

Номер для заказа	Наименование	Описание	Диапазон давления
004701060	SPD910-300Pa	Реле дифференциального давления	20 ... 300 Па
004701070	SPD910-500Pa	Реле дифференциального давления	50 ... 500 Па
004701080	SPD910-1000Pa	Реле дифференциального давления	100 ... 1 000 Па
004701090	SPD910-2000Pa	Реле дифференциального давления	500 ... 2 000 Па

Технические характеристики

Рабочая среда	Воздух и неагрессивные газы
Рабочий диапазон	См. таблицу поставляемых изделий
Шкала уставок	Па

Технические характеристики (продолжение)

Допустимая перегрузка по одной стороне		5 000 Па при -30 ... +85 °C
Стабильность	SPD910-300Pa	±2,5 Па
	SPD910-500Pa	±5 Па
	SPD910-1000Pa	±5 Па
	SPD910-2000Pa	±5 Па
Переключаемая нагрузка	Резистивная	5 A при 250 В перем. тока 4 A при 30 В пост. тока
	Индуктивная	0,8 A при 250 В перем. тока 0,7 A при 30 В пост. тока
Материалы, контактирующие со средой		Корпус: PC 10 % GF Крышка: PC Диафрагма: силикон LSR, выдержанный при 200 °C, не выделяющий газы
Рабочая температура	Рабочей среды	-30 ... +85 °C
	Хранения	-40 ... +85 °C
Срок службы		Механическая часть: > 10^6 циклов переключения
Электрические подключения		Винтовые клеммы Кабельный ввод типа PG11 (DIN 40430) с защитой кабеля от перегиба
Тип контакта переключателя		SPDT, Однополюсный переключатель на два положения
Стандарт защиты	Без крышки	IP 00
	С крышкой	IP 54
Подключения для измерений		Трубка Ø 6,2 мм
Испытания/ допуски	Электромагнитная совместимость	Соответствие CE согласно EN 60730-2-6:2008
	Соответствие EU	Директива по низковольтному оборудованию 2014/35/EU
	Директива об установках, работающих на сжигаемом газообразном топливе	2009/142/EC
	Датчики контроля давления для газовых горелок и аппаратов пневматического типа	EN 1854:2010
	Директива, ограничивающая содержание вредных веществ	2011/65/EU

Российская Федерация: +7 495 777 99 90
ru.ccc@schneider-electric.ru
www.schneider-electric.ru

© 2018 Schneider Electric. Все права защищены. Владельцем всех товарных знаков является компания Schneider Electric Industries SAS или ее аффилированные компании.

Июль 2018 г.
F-27918-3 nk

Размеры, мм

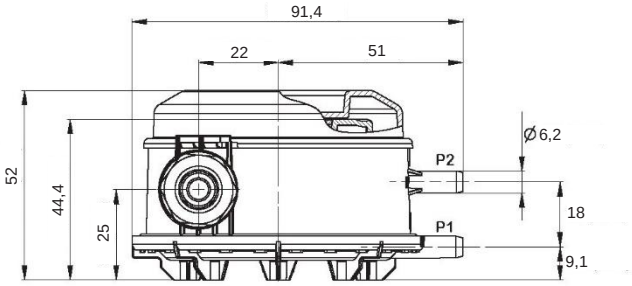

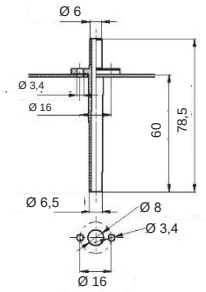

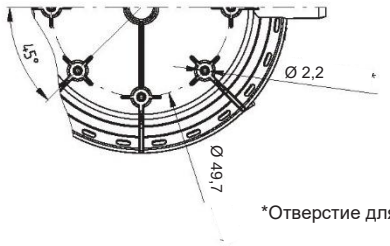

*Отверстие для винтов PT KA25

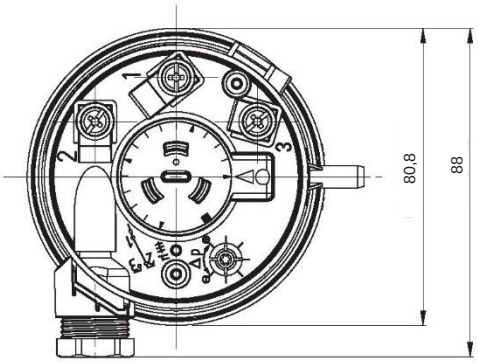

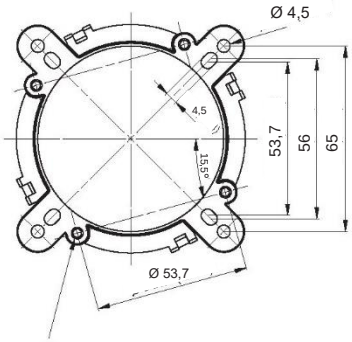

4 x отверстия – винт PT, d_1 = 3,0 мм

Принцип действия

Переключатель имеет две отдельные камеры, каждая с отдельным подключением. Переключатель срабатывает в соответствии с заданной пользователем уставкой и требуемым типом контроля давления. В нормально замкнутом состоянии электрический контакт объединяет клеммы 1 и 2, а в нормально открытом состоянии электрический контакт объединяет клеммы 1 и 3.

Контроль пониженного давления

Подключить реле давления через P2. Не подключать P1. Оставить P1 открытым. Убедитесь, что грязь не попадает в P1.

Контроль повышенного давления

Подключить реле давления через P1. Не подключать P2. Оставить P2 открытым. Убедитесь, что грязь не попадает в P2.

Контроль состояния фильтра

Подключить P1 до фильтра, а P2 после него.

Контроль работы вентилятора

Подключить P1 после вентилятора (в направлении потока воздуха), а P2 перед вентилятором.

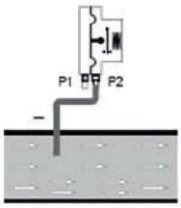

Контроль вакуума

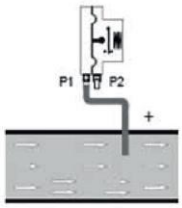

Контроль повышенного давления

P1 – высокое давление
P2 – низкое давление

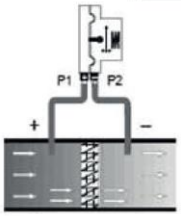

Контроль состояния фильтра

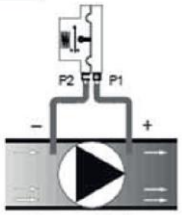

Контроль работы вентилятора

Российская Федерация: +7 495 777 99 90
product.support@schneider-electric.ru
www.schneider-electric.ru

© 2018 Schneider Electric. Все права защищены. Владельцем всех товарных знаков является компания Schneider Electric Industries SAS или ее аффилированные компании.

Июль 2018 г.
F-27918-3 nk